Nippon
Promotion
Project

日本文化祭
トルコ２０２０

目次

・プロジェクトの目的
・プロジェクト概要
・日本文化祭2020　5つの魅力
・日本文化祭2020　Q&A
・全体のプログラム
・文化祭１日のプログラム
・参加募集
・イベント会場
・会場図面・会場イメージ
・タイプ１ブース
・タイプ２ブース
・タイプ３ブース
・タイプ４ブース
・屋外ステージ
・トルコについて
・イズミルについて
・会社概要・代表者紹介
・協力

プロジェクトの目的

目的：**日本の文化伝統を紹介＋トルコと日本の観光業の成長**

2019年は「日本におけるトルコ文化年」で、様々なイベントが開催されました。
2020年は、トルコ・イズミルで、「トルコにおける日本文化年」が開催されます。
歴史的に深いつながりのある日本とトルコの友好的な関係を、未来につなげていくことが目的です。
トルコから遠いアジアの国である日本の友人たちが、私たちの国や街を訪れてほしいと願います。

日本の伝統・文化・芸能をわかりやすく、正確に、楽しく、
興味があるお客様へご紹介いたします！

日本の文化と芸術をトルコ、イズミルの人々にご紹介したいと思います。
日本の著名なアーティストや職人が、長い時間をかけて確立してきた地元の手工芸品、芸術的・文化的な作品を紹介し、ワークショップやアクティビティを通じて、マスターから日本の文化や芸術を学び、体験することができます。作品の即売もできます。

プロジェクト概要

イベント名：**日本文化祭トルコ2020**　**https://www.npp.world/**

主催：SUPER祭り合同会社　イズミル市役所
協力：イズミル商工会議所

イベント日時

5月30日（土）　11:00 ～ 21:00
5月31日（日）　11:00 ～ 21:00

場所

ハヴァガス（都市ガス工場跡地）

出展者・企業

日本の伝統工芸職人・伝統的芸能にかかわる芸術家
トルコでビジネスを広げたい企業

参加者（ターゲット）

日本の伝統文化と芸能に興味のあるトルコ共和国の国民
日本との新しいビジネスチャンスを求めているトルコの起業家・芸術家

日本文化祭トルコ2020、５つの魅力！！

トルコはポテンシャルの詰まった発展途上中の国
新規ビジネスの開拓可能性、著名人と繋がる可能性が高い！！

フランスやアメリカのように高い知名度はありませんが、
親日国での実績が作れます！！

第1回目だからこそ、できることがたくさんあります！
リーズナブルな出展費用と、少ない規制！！

ただ出展するだけではつまらない！次回に繋げよう！
どうせやるなら、第1回目から携わる方がダンゼン楽しい！！

ドーアンの持っている限りの人脈と、持ち前のサービス精神で
皆様のご要望に最大限近づけます！！

「商品が絶対に売れますか？」
「手ごたえが得られますか？」
それは答えられません。
でも、
チャレンジする価値があります！！

日本文化祭トルコ2020　Q＆A

イベントには何人くらい来るの？	5,000人～10,000人を予測しています。
どんな人たちが来るの？	日本やアジアに興味のある若者・会場近くの企業勤務の人・家族連れ・トルコ内の様々な企業・特別に招待状を送った人、などが来ます。
トルコの人は何に興味があるの？	着物・浴衣・漢字・日本茶・抹茶・芸能品（彫刻・墨絵）・アニメ・侍・刀・和柄の家具・包丁・日本風のお土産・日本の技術など。
イズミルってどんなところ？	トルコ第3の都市で、ヨーロッパの自由な雰囲気の漂う、昔から外国人も多い美しい港町です。土地柄、オープンな人が多いです。
日本大使館やイズミル市役所協力ということで、どうなるの？	トルコ国内外での信頼度・イメージ・評価が上がります。 ⇒国際的イベントで、トルコと日本の間のかけはしとなる ⇒注目を浴び、来場者も増えます
プロモーションはどのようにするの？	・イズミル市内のビルボード・バス停・地下鉄の駅にポスターを掲載します。 ・ローカルマスメディアでイベントについて宣伝をします。 ・インターネット、SNSで宣伝をします。 ・イベント期間中、Youtuber・Influencer・地元のTVで生放送します。

全体プログラム

	日程	場所	現地時間	交通機関	行程
1	2020年5月28日(木)	羽田空港発	22:50	TH 199	羽田空港からトルコ航空直行便にてイスタンブールへ
2	2020年5月29日(金)	イスタンブール空港着	07:00	TK2310	イスタンブール空港でイズミル市行き国内線へ乗り換え
3	2020年5月29日(金)	イズミル空港着 イズミル空港発 ホテル着 ホテル発会場へ	08:20 09:00 09:30 14:00	専用車	イズミル空港到着後、荷物を待ちます 現地ガイドと合流して、宿泊ホテルへ ホテル到着後、お部屋へご案内 出展準備　ホテル泊
4	2020年5月30日(土)	ハヴァガス （都市ガス工場跡地）	11:00		ハヴァガス 会場時間　11:00 ～ 22:00 ※初日は10:00時に会場入り　ホテル泊
5	2020年5月31日(日)	ハヴァガス （都市ガス工場跡地）	11:00		ハヴァガス 会場時間　11:00 ～ 21:00　ホテル泊
6	2020年6月1日(月)	ホテル発	09:00	専用車	イズミル市観光ツアー ツアー時間　08:00 – 18:00　ホテル泊
7	2020年6月2日(火)	ホテル発 イズミル空港発	19:30 22:00	専用車 TK2337	現地ガイドとともに空港へ 到着後、各自チェックイン イズミル市から国内線でイスタンブールへ
8	2020年6月3日(水)	イスタンブール空港発 羽田空港着	01:40 19:25	TK198	イスタンブールからトルコ航空直行便にて羽田空港へ 到着後、税関審査通過後、解散。

文化祭　一日のプログラム（仮）

Gun & Saat	出展団体 例 ： 阿波踊り団体/たて　ワークショップ			来場者
10:30	開始前の朝礼（注意事項の説明など）			
11:00	11:00～11:15　開場			入場
11:15	ワークショップへの参加募集・受付		受付	
12:00				
13:00	13:00～13:10　ワークショップの説明	参加	【 阿波踊り 】 ①踊りのレクチャー（約5分） ②デモンストレーション（約10分） ③男性衣装着付け ④女性衣装着付け	無料体験
14:00	13:15～13:45　ワークショップ体験 →			
15:00				
16:00				
17:00	17:00～17:50　ワークショップ体験 →		【たて・侍】 侍のたてのショウ（約20分） 体験（約30分）	無料体験
18:00				
19:00	19:00～20:00　ワークショップ体験 →		漢字を書く体験	無料体験
20:00				
20:30	20:30 ～　閉場準備			退場
20:45				
21:00				

出展者への依頼事項

- ■ 阿波踊りについてのレクチャー
  - ➢ 阿波踊りの概要（どんな踊り？）
  - ➢ 踊りの先生の紹介
  - ➢ （出来れば）5～10分程度の実演
- ■ 女踊り / 男踊り　レクチャー
  - ➢ 基本的な踊り方の説明
  - ➢ 参加者は両踊りを体験する
  - ➢ 体力的にTotal 20分程度が限界？
- ■ 衣装 / 楽器　レクチャー
  - ➢ 興味ある参加者に体験してもらう
  - ➢ 可能な範囲での体験で大丈夫です
  - ➢ 衣装を着るにあたって参加者に準備が必要なものがあれば教えてください。
- ■ たて・侍
  - ➢ 初めて見る方々に楽しんでいただく
- ■ 漢字を書く体験
  - ➢ 簡単な漢字を書いて楽しみます
  - ➢ 参加者との交流を楽しんでください！

■「初心者」がターゲットのイベントです

参加募集

日本文化・芸術にかかわる様々な出展者を募集しております。

工芸品

- **木彫り（彫刻）**
- **陶器**
- **ガラス工芸品**

日本の素晴らしい伝統工芸品を見たり、質問したり、ワークショップに参加したり、品物を購入することができます。

文化＆スポーツ

- **着物 ＆ 浴衣**
- **合気道**

着物および浴衣のレンタルまたは購入
合気道の体験

日常生活

- **日本語教室**
- **観光会社や観光協会**

日本での仕事や学業についての情報や助言、お手伝いをします。

イベント開催会場について

ハヴァガス工場跡地
Tarihi Havagazı Fabrikası Kültür Merkezi

	敷地　2850㎡　　館内　625㎡　　広場　800㎡
歴史	19世紀後半の貿易量の急速な成長に伴い、イズミルの産業は著しく発展し、紡績工場、ガス工場、水工場などの大企業が設立されました。しかし、後の電気の普及により、1955年にガス工場は閉鎖されました。工場の建物の一部は修復され、工場敷地内の倉庫の建物は展示ホールとして使われています。ほかの建物は地域の社会文化センターとして使うため、カフェ、管理棟、読書室、アートグッズ販売棟、ワークショップ棟、チケット販売所、として復元されました。約46ｍの煙突は、ハヴァガスのシンボルでもあります。現在のハヴァガスは2008年12月に稼働し始めました。イズミールの産業の発展に重要な役割を果たしたこの建物は、長い年月を経て、文化や芸術の魅力として再び都市生活の中でその地位を占めるようになりました。

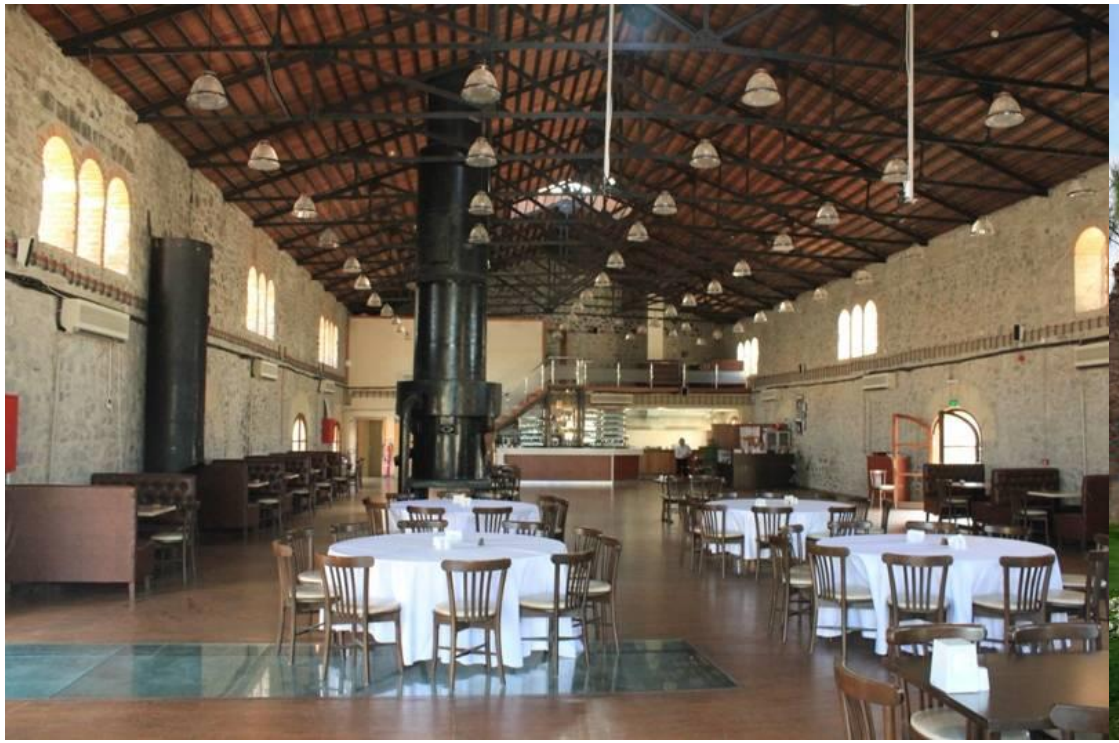

会場図面・会場イメージ

場所： ハヴァガス（都市ガス工場跡地）
ブース合計面積： 182 ㎡
会場面積： 620 ㎡

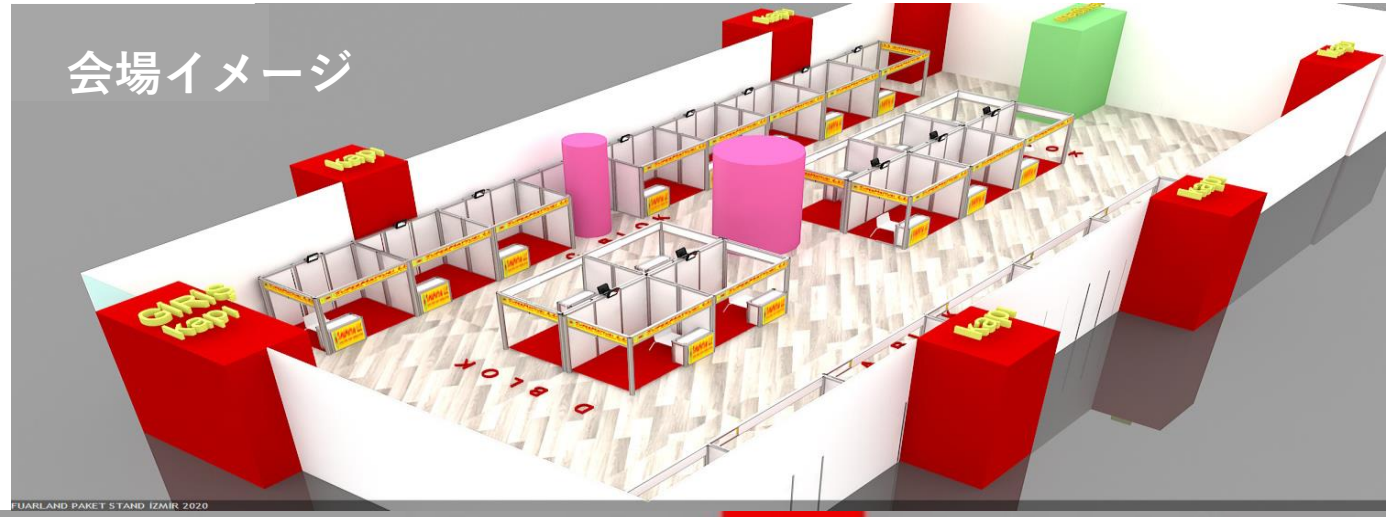

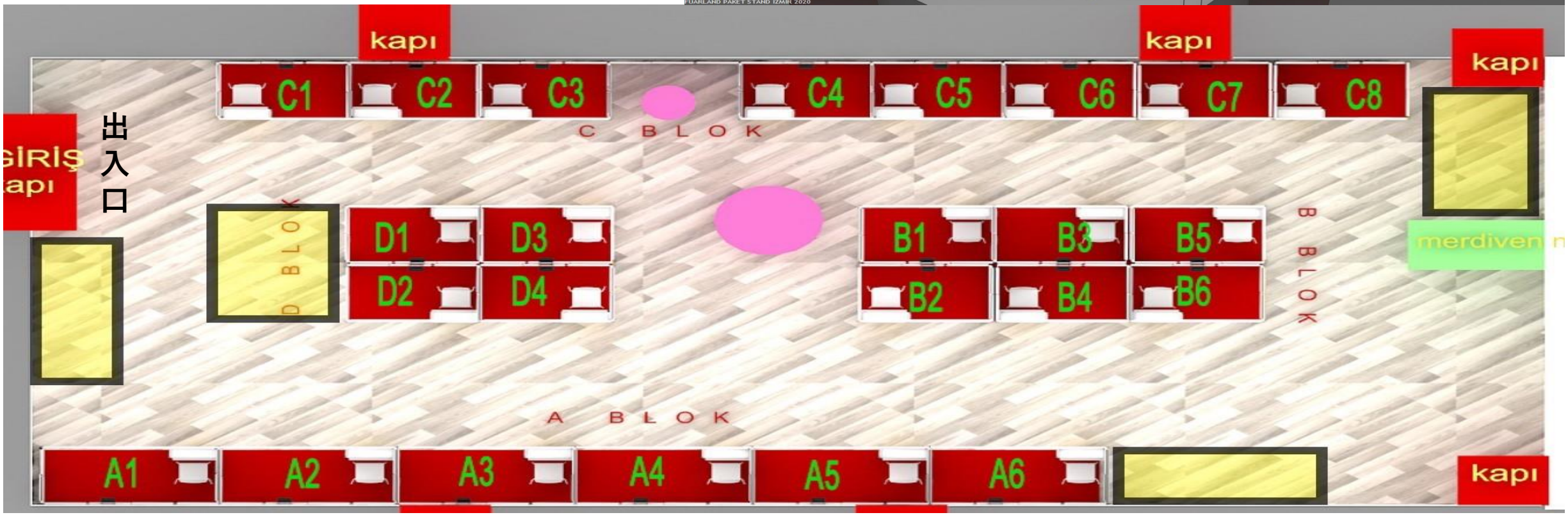

屋外ステージ

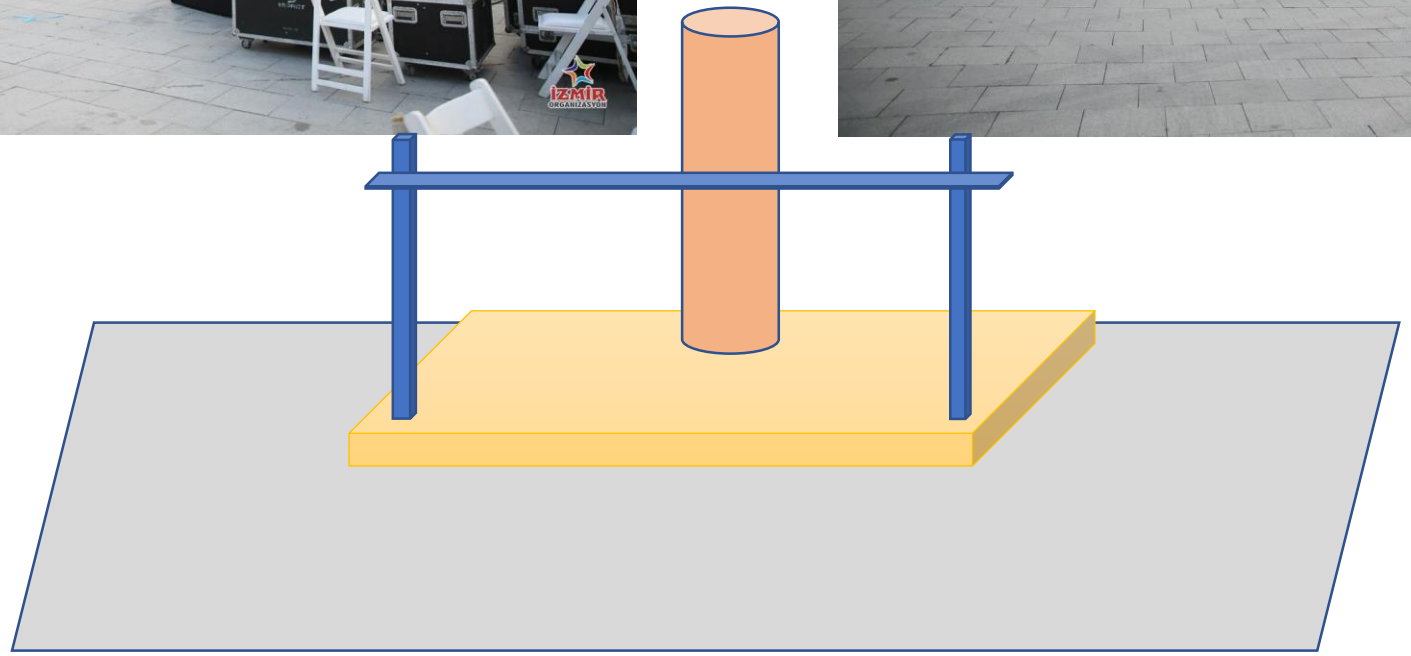

トルコについて

トルコ共和国（Türkiye Cumhuriyeti）通称トルコ	
言語	トルコ語（公用語）都会では英語を話せる人もいます。
首都	アンカラ
人口	82,003,822人（2018年，トルコ国家統計庁）
通貨	トルコリラ（ＴＲＹ） 1TRY = ¥19 (2019.11.19)
宗教	人口の99%以上がイスラム教
時差	マイナス6時間　※サマータイムは2016年より中止
電圧とプラグ	電圧：220V　周波数：50Hz 日本とは異なるため変圧器が必要。プラグ：Cタイプ
日本との関係	トルコは親日国としても有名です。 トルコと日本の関係を深めた歴史的な出来事 1. エルトゥールル号遭難事件（和歌山県串本） 2. イラン・イラク戦争での邦人脱出劇（トルコ航空） 1988年　日本の企業により第二ボスポラス橋が建設（イスタンブール） 2013年　鉄道専用海底トンネルが日本の企業により完成（　〃　）

トルコ国旗

トルコの位置

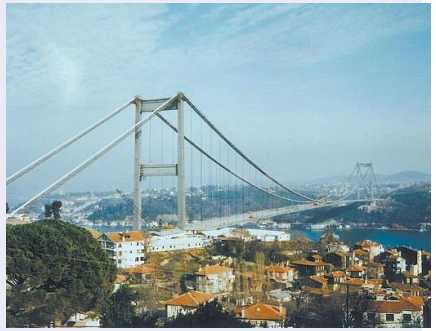

第二ボスポラス橋

イズミルについて

イズミル（İzmir）

人口	4,300,000人（2018年，トルコ国家統計庁） イスタンブール、アンカラに次ぐトルコ第3の都市
場所	イスタンブールから国内線で45分、長距離バスで9時間
魅力	「エーゲ海の真珠」と称えられる美しい港町。付近に世界遺産の古代遺跡もあり、多くの観光客を集める。
	昔から外国人の出入りが多かったため、宗教色が他の地より薄い。イズミルは自由な雰囲気の街です。
気候	気候は穏やか。5月～6月は初夏で非常に過ごしやすい季節です。

イズミルの位置

イズミルの経済

トルコの1人当たりのGDPは年々増えています。

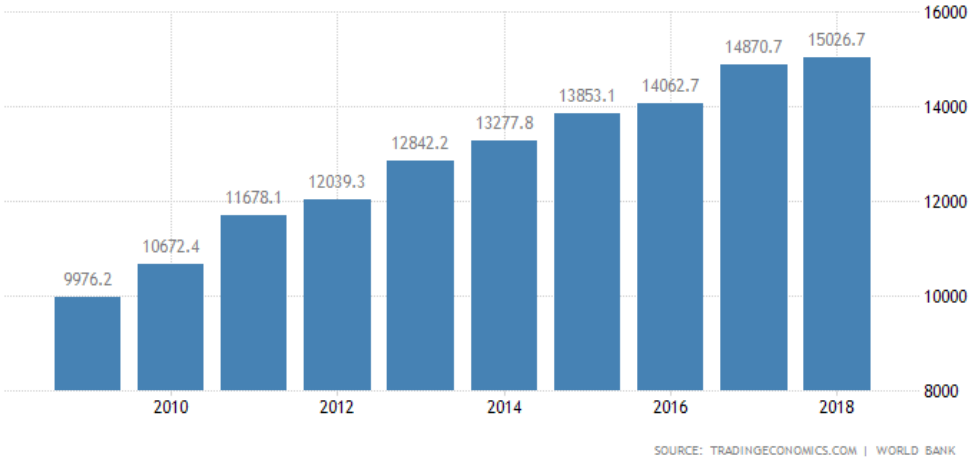

トルコへ参入する日本企業はどんどん増えています。

2015年版比で日本企業が進出した国・撤退した国

順位	国名	地域	増減率（%）	2015年現地法人数（社）	2019年現地法人数（社）
1	ミャンマー	東南アジア	136.2	58	137
2	スリランカ	南アジア	89.5	19	36
3	バングラデシュ	南アジア	60.0	25	40
4	カンボジア	東南アジア	49.2	61	91
5	ルーマニア	東・中央ヨーロッパ	47.6	21	31
6	エジプト	アフリカ	46.7	15	22
7	ベトナム	東南アジア	44.0	806	1,161
8	トルコ	南ヨーロッパ	42.1	76	108
9	ノルウェー	北ヨーロッパ	41.9	31	44
10	スロバキア	東・中央ヨーロッパ	33.3	24	32
〃	モロッコ	アフリカ	33.3	15	20
12	ニュージーランド	オセアニア	32.6	89	118
13	メキシコ	中南米	31.4	449	590
14	スペイン	南ヨーロッパ	30.2	159	207
15	チリ	中南米	29.7	74	96

第3四半期のGDP成長率は前年同期比0.9％にプラス転化（2019年12月ジェトロ調査結果

表1 2019年第3四半期の支出項目別実質GDP（2009年連鎖価格）〔前年（同期）比〕（単位：％）

支出項目	2018年		2019年 1Q		2019年 2Q		2019年 3Q	
	構成比	伸び率	構成比	伸び率	構成比	伸び率	構成比	伸び率
家計最終消費支出（民間非営利団体を含む）	56.7	0.0	56.4	△ 4.9	57.9	△ 1.0	57.2	1.5
国内家計最終消費支出	100.0	0.1	100.0	△ 5.2	100.0	△ 1.2	100.0	1.4
耐久消費財	9.5	△ 16.6	8.9	△ 15.8	9.5	△ 7.4	8.2	△ 0.0
半耐久消費財	11.3	△ 2.8	10.4	△ 17.5	11.1	△ 5.1	10.1	3.4
非耐久消費財	37.3	4.4	35.8	△ 1.3	38.2	2.3	41.8	△ 3.6
サービス	41.9	1.5	44.9	△ 2.3	41.2	△ 1.8	40.0	6.4
政府最終消費支出	14.8	6.6	16.5	6.6	15.6	3.4	14.1	7.0
総固定資本形成	29.9	△ 0.6	28.5	△ 12.1	25.5	△ 22.4	24.3	△ 12.6
生産非金融資産	100.0	△ 0.6	100.0	△ 12.1	100.0	△ 22.4	100.0	△ 12.6
建設	57.8	2.4	56.3	△ 15.6	52.2	△ 29.1	50.8	△ 18.0
機械・設備	34.2	△ 6.8	35.1	△ 8.8	38.0	△ 16.6	39.3	△ 7.5
その他	8.0	5.5	8.5	△ 0.1	9.8	9.6	9.9	4.3
在庫変動	△ 0.3	－	△ 1.7	－	△ 0.7	－	△ 0.1	－
財貨・サービスの輸出	29.5	7.8	31.5	8.9	33.3	8.1	32.0	5.1
財貨・サービスの輸入	30.6	△ 7.8	31.2	△ 29.4	31.6	△ 17.0	27.6	7.6
GDP	100.0	2.8	100.0	△ 2.3	100.0	△ 1.6	100.0	0.9

（注1）連鎖方式のため加法整合性がなく、セクター計の値は各部門の合計と一致しない。
（注2）構成比は名目値で計算。
（出所）トルコ統計機構（TUIK）

協力

在日トルコ大使館	イズミル市役所	イズミル商工会議所	

在トルコ日本国大使館	beyond2020プログラム	観光庁	

問い合わせ先

運営事務局の連絡先	
組織名	SUPER祭り
所在地	神奈川県横浜市西区北幸1-11-1水信ビル７階
連絡先	090-3513-3799
メールアドレス	hara@supermatsuri.com
公式HP	www.supermatsuri.com

ロゴ